Raumschutz mit System.

IMPAG®

Montageanleitung
Schutzgitter
Easy Lock

IMPAG Steinhaus Vertriebs-GmbH

Gewerbegebiet Laggenbeck II.

Gildestraße 1
49477 Ibbenbüren

05451 / 507 720
service@impag-shop.de

WICHTIG!

DIE FOLGENDEN ANLEITUNGEN SIND SORGFÄLTIG ZU LESEN UND FÜR SPÄTERES NACHSCHLAGEN AUFZUBEWAHREN!

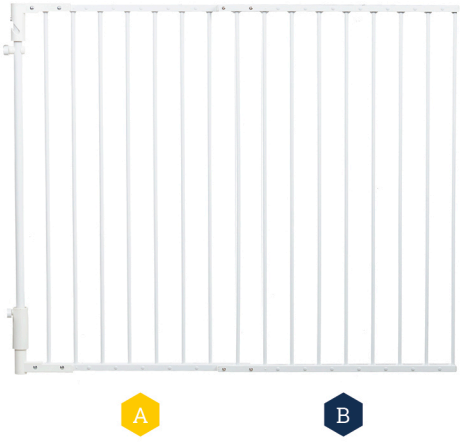

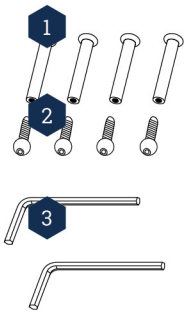

1 2 Gitterschrauben

3 2x Inbus-Schlüssel für Gitterschrauben

Available on request | Disponible a peticioón | Disponible sur demande | Disponibile su richiesta

Einfache Montage
in 3 Schritten

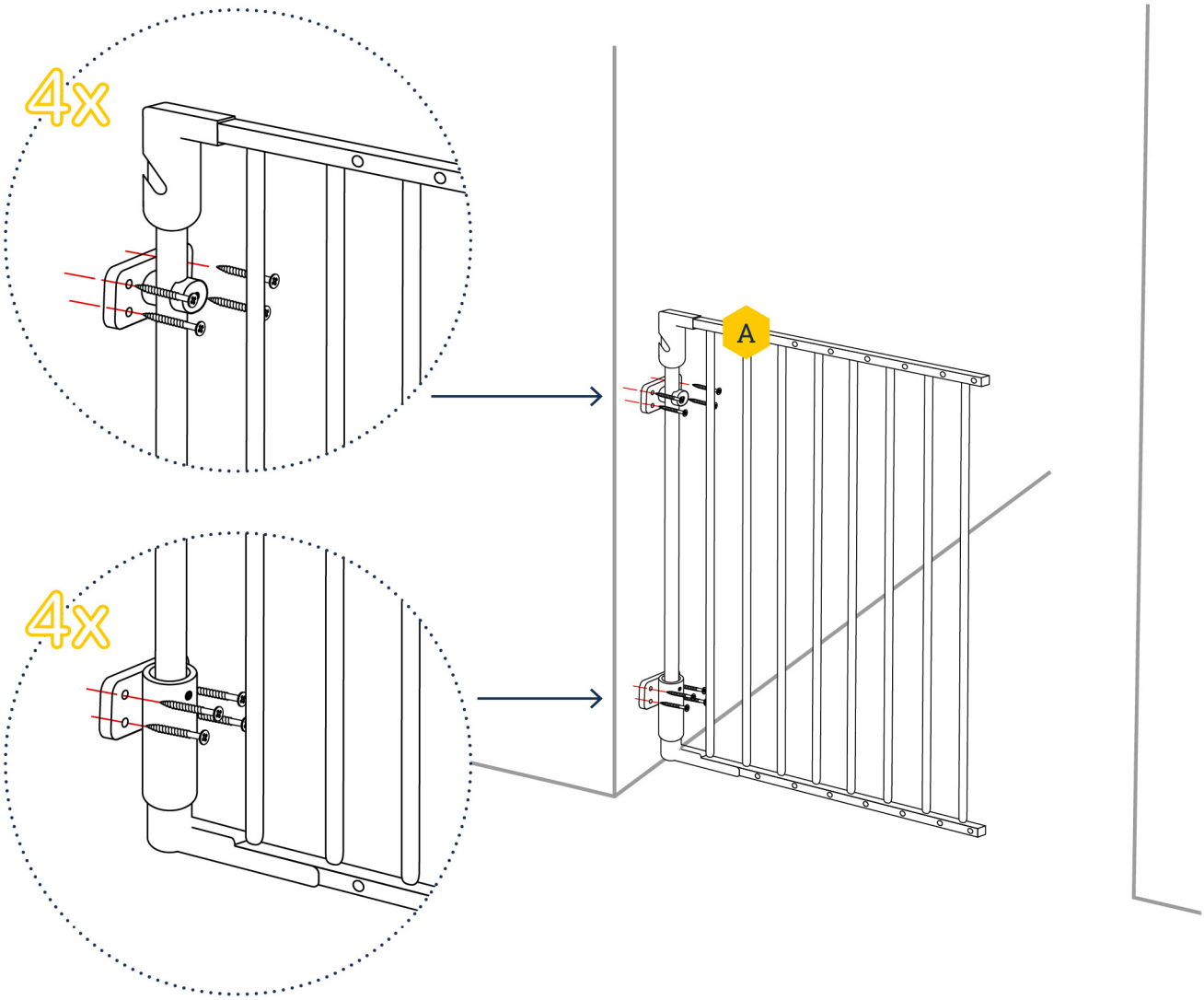

1

Wandmontage
Befestigen Sie das Gitter 4x oben und 4x unten mit Dübeln und Schrauben entspechend der Wandbeschaffenheit in der gewünschten Höhe an der Wand.

Breite des Gitters
Die Breite des Gitters ist bis 110 cm anpassbar. Beachten Sie dazu die folgenden Schritte.

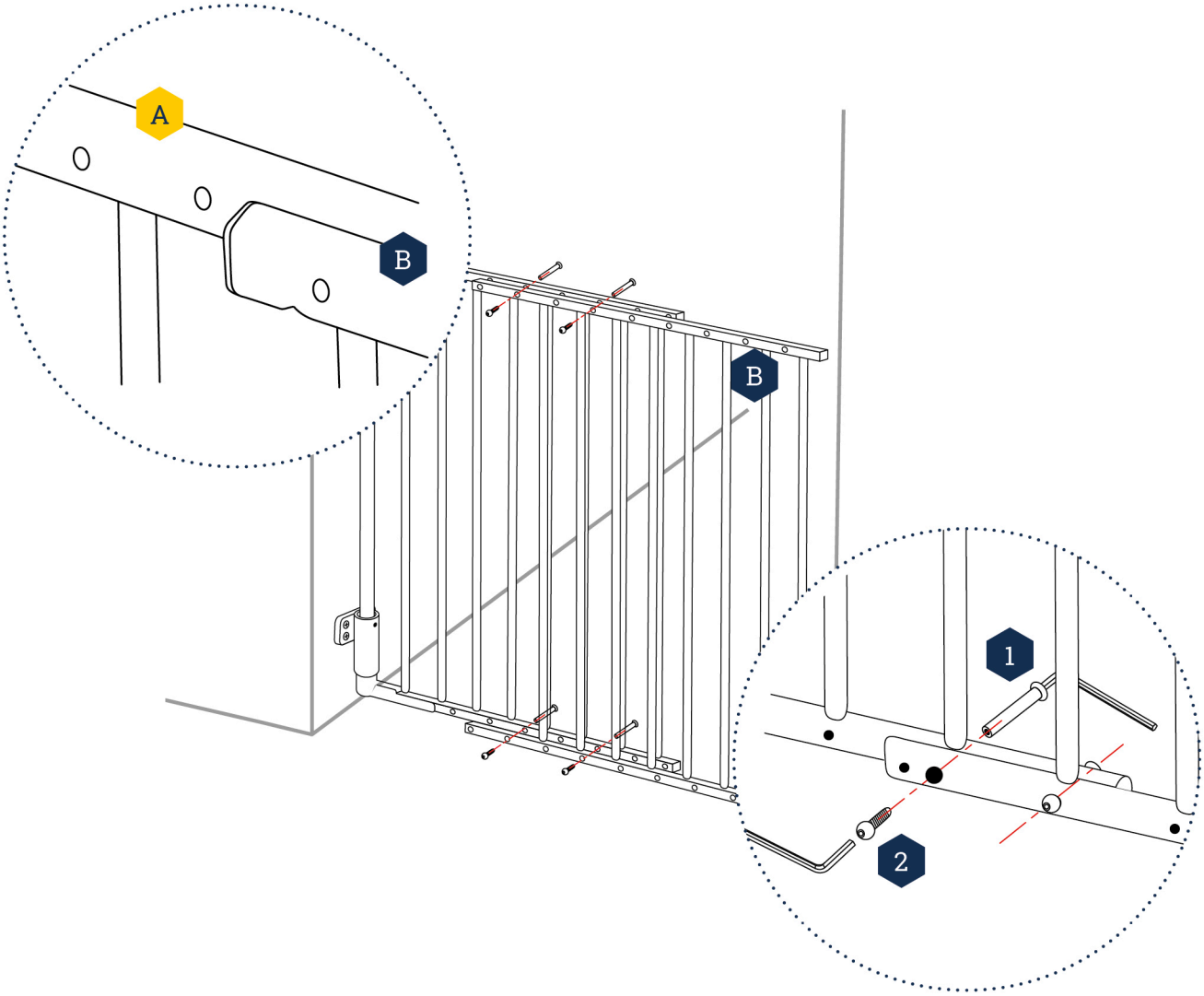

2

Gitterteile passend aufeinander legen
Legen Sie die beiden Gitterteile A + B so aufeinander, dass die Wölbung von Gitterteil **B** nach aussen zeigt.

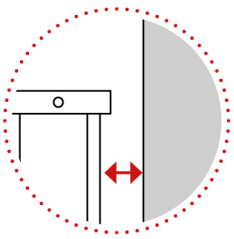

Es ist darauf zu achten, dass aus Sicherheitsgründen der Zwischenraum zwischen bauseitiger Begrenzung und Schutzgitter **maximal 65 mm** beträgt.

3

Festschrauben
Stecken Sie die Hülsenmutter 1 durch die dafür vorgesehenen Bohrungen und schrauben Sie diese mit den Rundkopfschrauben 2 Handfest zusammen. Benutzen Sie beide Inbusschlüssel 3, damit sich die Hülsenmutter nicht mitdreht.

Reinigung und Pflege

Zur Reinigung verwendet man einfach ein feuchtes Tuch.
Bitte keine chemischen oder groben Scheuermittel verwenden.

Warn- und Sicherheitshinweise

- Eine falsche Montage kann gefährlich sein.
- Kinder dürfen trotz Schutzgitter niemals unbeaufsichtigt sein.
- Das Schutzgitter muss immer vollständig verschlossen/verriegelt sein.
- Es dürfen keine Gegenstände in die Nähe des Schutzgitters gelegt werden.
- Das Schutzgitter ist nur für den privaten Hausgebrauch oder Garten vorgesehen.
- Die Radmuttern sollten regelmäßig kontrolliert und hin und wieder nachgezogen werden.
- Das Schutzgitter darf nicht vor Fenstern montiert werden, sondern nur an Türen oder Wänden.
- Alle Zubehöre müssen aus Sicherheitsgründen von der Impag Vertriebs-GmbH verwendet werden.
- Das Schutzgitter ist aus biologischen, motorischen Gründen nur für Kinder bis 24 Monate geeignet.

Verwendung bei Treppen

Oberhalb der Treppe:
Nicht unterhalb der obersten Stufe

Auf der obersten Stufe

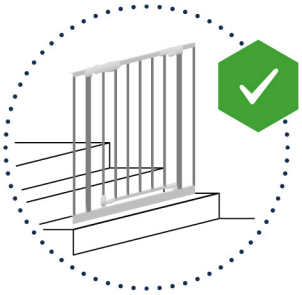

Unterhalb der Treppe:
Auf der untersten Stufe

Aufbauhinweis

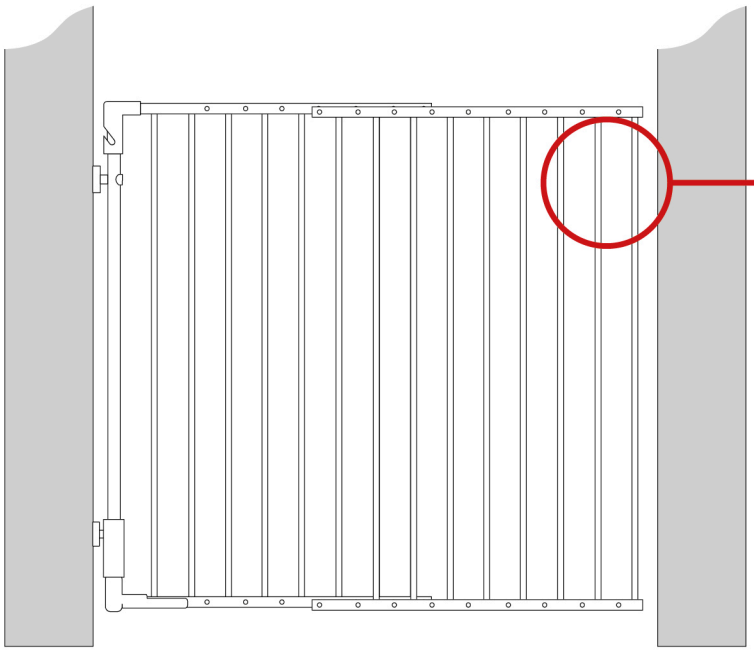

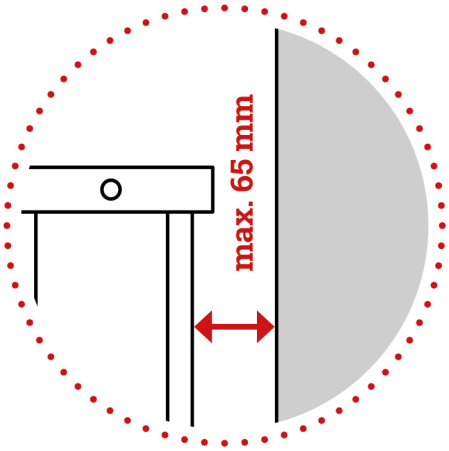

Es ist darauf zu achten, dass aus Sicherheitsgründen der Zwischenraum zwischen bauseitiger Begrenzung und Schutzgitter **maximal 65 mm** beträgt.